# TW(TW32-RH)　ラッピング端子台［セルフアップ式］

JDS

■ご注文に際して

TW - 32 - C N A
①　　②　　③ ④ ⑤

① 基本型式
② 極数
③ カバー仕様
　N … カバー無
　C … カバー有
④ 銘板仕様
　N … 銘板無
⑤ 端子ねじ仕様
　A … 鉄ねじ丸座金
　C … 真鍮ねじ丸座金

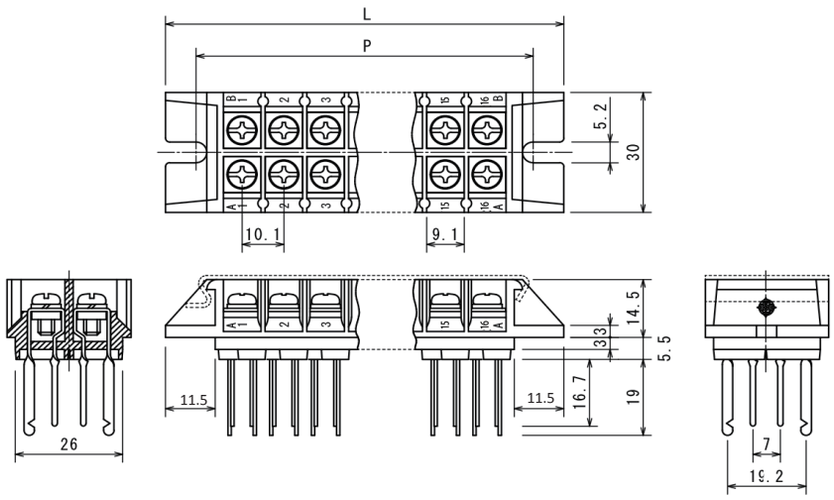


注1. カバーやNH等のオプション品につきまして「オプション各種」をご覧ください。
注2. (　)型式は日立グループ様の呼称です。

| 仕　様 | | |
|---|---|---|
| 定格電圧 | | 250V |
| 定格電流 | | 5A |
| 絶縁抵抗 | 端子間 | 20MΩ以上(DC500V) |
| | 対地間 | 20MΩ以上(DC500V) |
| 耐電圧 | 端子間 | AC2000V　1分間 |
| | 対地間 | AC2000V　1分間 |
| 適合電線 | 最　大 | 2mm$^2$ |
| | 最　小 | 0.2mm$^2$ |
| 端子ねじ | | M4 |

| 材　質 | |
|---|---|
| 絶縁部 | ポリカーボネート |
| 充電部 | 黄銅 |
| 端子ねじ | 鉄　または　黄銅 |

| 備　考 |
|---|
| 1.　ラッピング端子台です。 |
| |
| |
| |

| 寸　法 | | |
|---|---|---|
| 極数 | L | P |
| 32 | 187 | 177 |
| | | |
| | | |
| | | |
| | | |
| | | |
| | | |
| | | |
| | | |
| | | |
| | | |
| | | |
| | | |
| | | |
| | | |
| | | |
| | | |
| | | |
| | | |