■ご注文に際して

TW － 40 － C N A
①　　②　　③ ④ ⑤

① 基本型式
② 極数
③ カバー仕様
　N … カバー無
　C … カバー有
④ 銘板仕様
　N … 銘板無
⑤ 端子ねじ仕様
　A … 鉄ねじ丸座金
　C … 真鍮ねじ丸座金

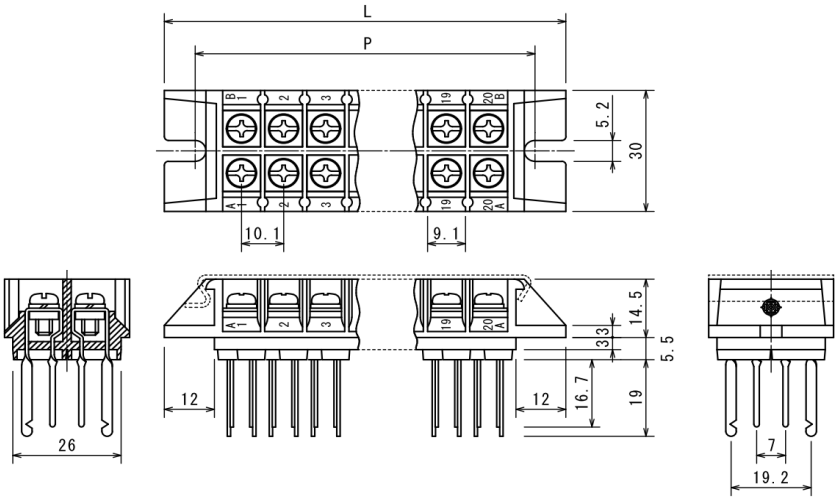

注1. カバーやNH等のオプション品につきまして「オプション各種」をご覧ください。
注2. (　)型式は日立グループ様の呼称です。

仕　様		
定格電圧		250V
定格電流		5A
絶縁抵抗	端子間	20MΩ以上(DC500V)
	対地間	20MΩ以上(DC500V)
耐電圧	端子間	AC2000V　1分間
	対地間	AC2000V　1分間
適合電線	最　大	2mm^2
	最　小	0.2mm^2
端子ねじ		M4

材　質	
絶縁部	ポリカーボネート
充電部	黄銅
端子ねじ	鉄　または　黄銅

備　考
1. ラッピング端子台です。

寸　法		
極数	L	P
40	229	219